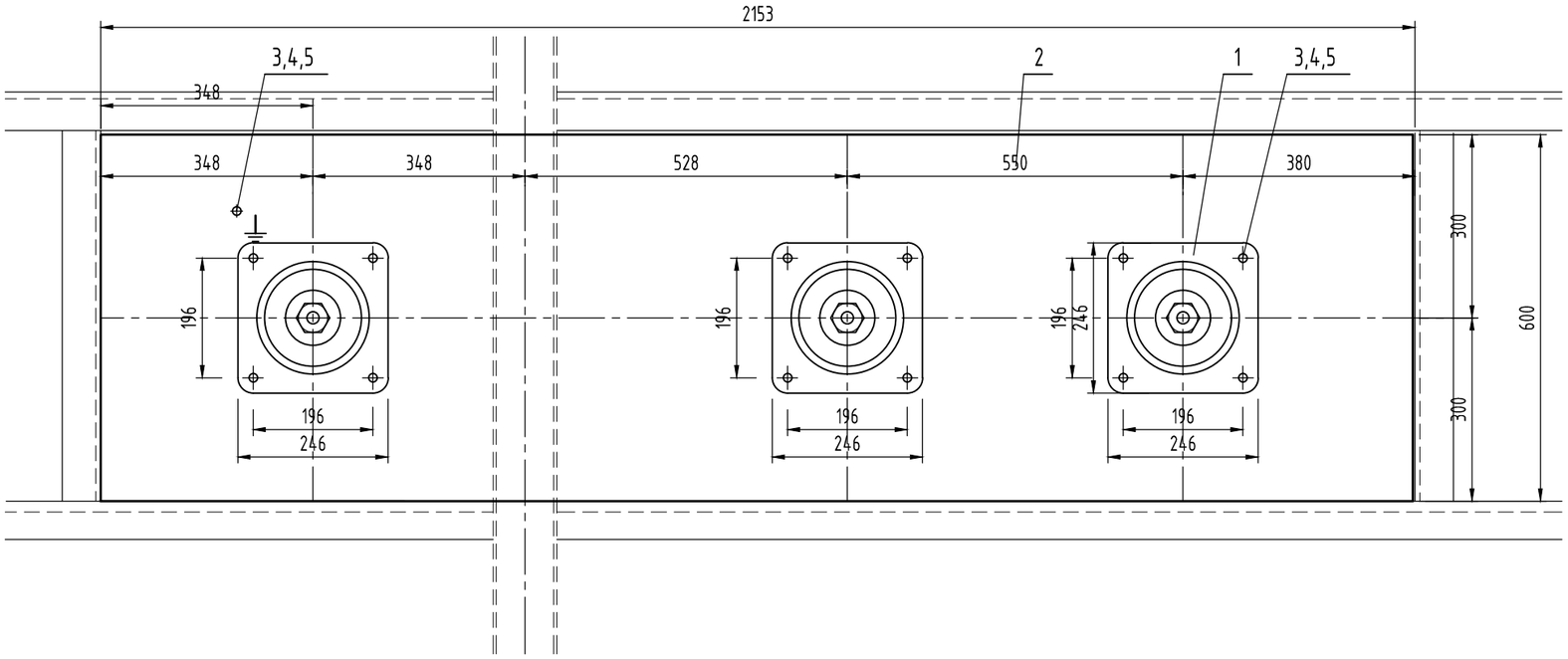


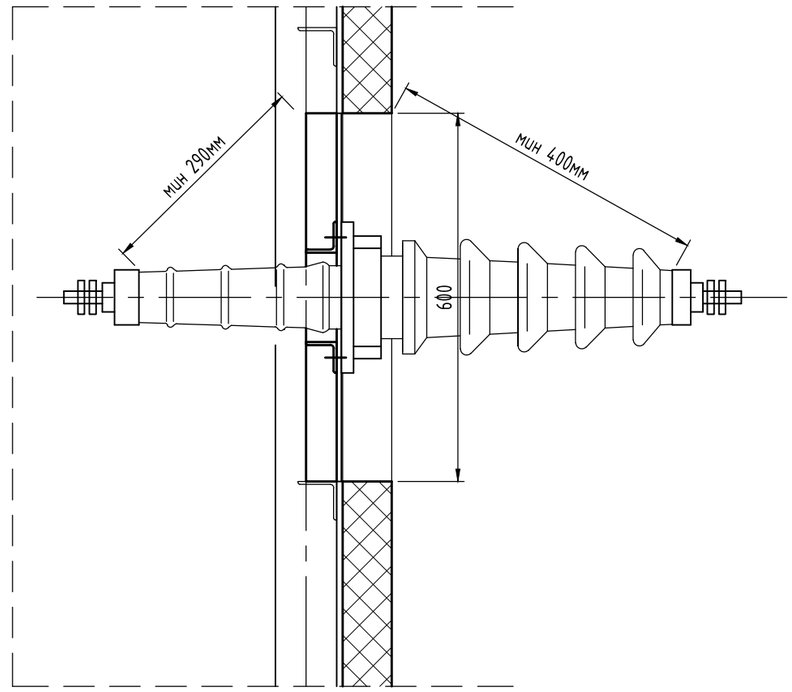


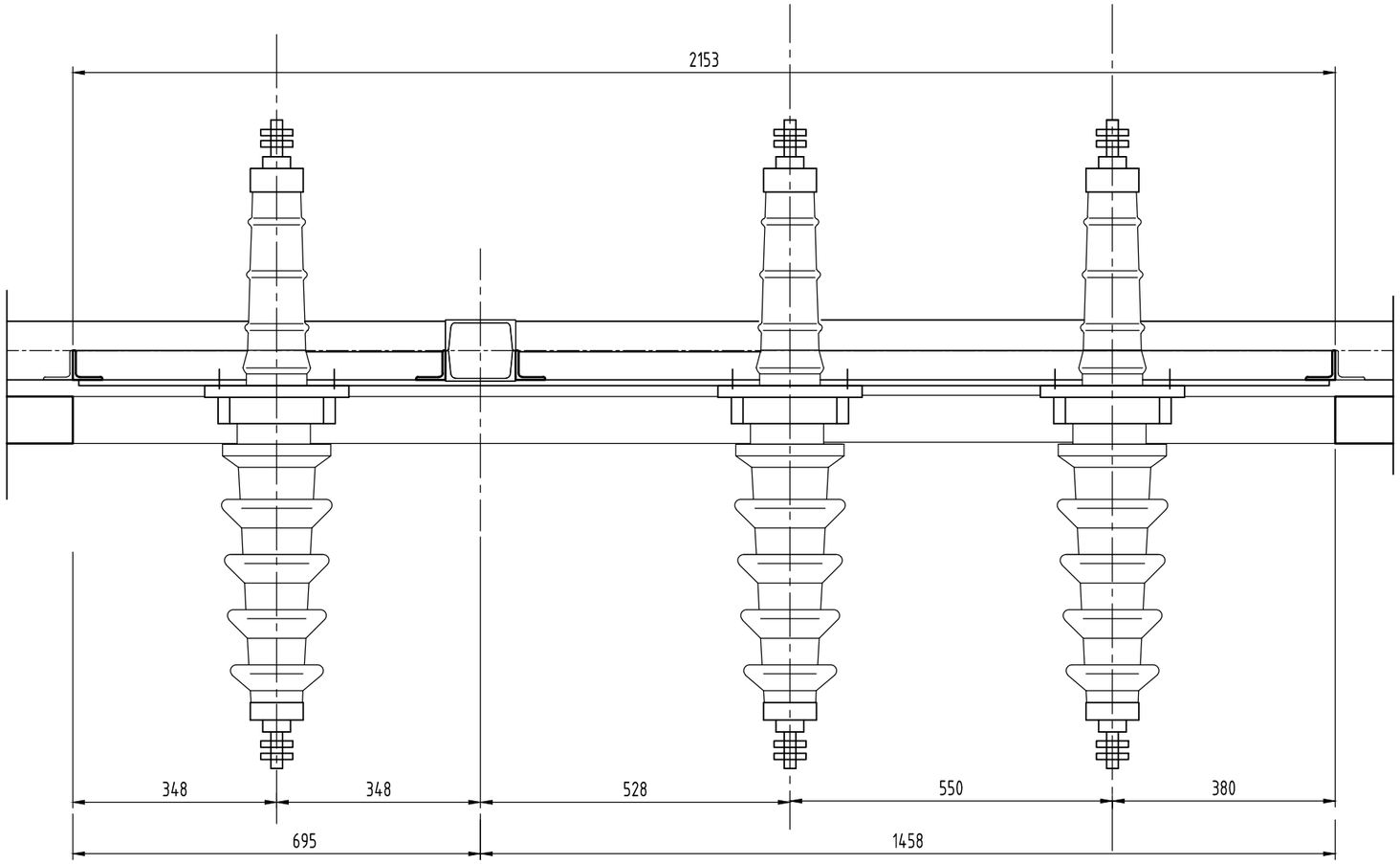


| поз | означение | наименование | бр | материал | заб. |
|---|---|---|---|---|---|
| 5 | | Шайба пружинна (федершайба) | 13 | | |
| 4 | M 12 | Гайка шестоъгълна нормална точност | 13 | | |
| 3 | M 12x40 | Болт шестоъгълна глава нормална точност | 13 | | |
| 2 | | Проходна плоча | 1 | | |
| 1 | 35 kV, 1000 A | Проходен изолатор за открит монтаж | 3 | | |

Информацията, съдържаща се в този документ, е собственост на "ЕЛЕКТРОЕНЕРГОПРОЕКТ" ООД и "НЕК" ЕАД.
Никаква част от този документ не може да се репродуцира под каквато и да било форма или начини, както и да се предава на трети страни, без разрешението на ""ЕЛЕКТРОЕНЕРГОПРОЕКТ" ООД и "НЕК" ЕАД в писмена форма.

електро ЕНЕРГОПРОЕКТ

№ 52-35611

ОБЕКТ: П/ст "ДОБРУДЖА" 400/220/110 kV
ПОДОБЕКТ: РЕКОНСТРУКЦИЯ НА УРЕДБА 31,5 kV

| ДЛЪЖНОСТ | ИМЕ | ПОДПИС | Уредба 31,5 kV | ЛИСТА: | |
|---|---|---|---|---|---|
| ПРОЕКТАНТ | К.КРУМОВ | | | ВС.ЛИСТА: | |
| ГЛ.ПРОЕКТАНТ | К.КРУМОВ | | ПРОХОДНА ПЛОЧА, ОТКРИТ МОНТАЖ С 3 бр ПРОХОДНИ ИЗОЛАТОРИ 35 kV, 1000 A - 2153x600 mm | ФАЗА: | РП |
| ГЛ.ИНЖЕНЕР | М.ГОЛЕМЕХОВ | | | МАЩАБ: | 1: 20 |
| УПРАВИТЕЛ | Ст.ГОЛЕМЕХОВА | | | ДАТА: | 02, 2012 |
| | | | | ФОРМАТ: | А3 |

| РЕДАКЦИЯ No 0 | ДАТА 02.2012 год. |
|---|---|
| ФАЙЛ | |